ROTAMAG

Aアブソリュート・フレームレス・エンコーダ

lika

シリーズ **AMM80**

- •アブソリュートキットエンコーダ
- •精密光学式検出方式
- •単回転：分解能最高 23 bit、多回転：最高回転数65536回
- •電子式多回転カウンター方式
- •中空シャフト最大径： 最大 Ø45 mm

AMM80

主要用途:

- ロボットジョイント制御
- Cobots
- 中空シャフトモータ制御
- 医療電子機器組み込み

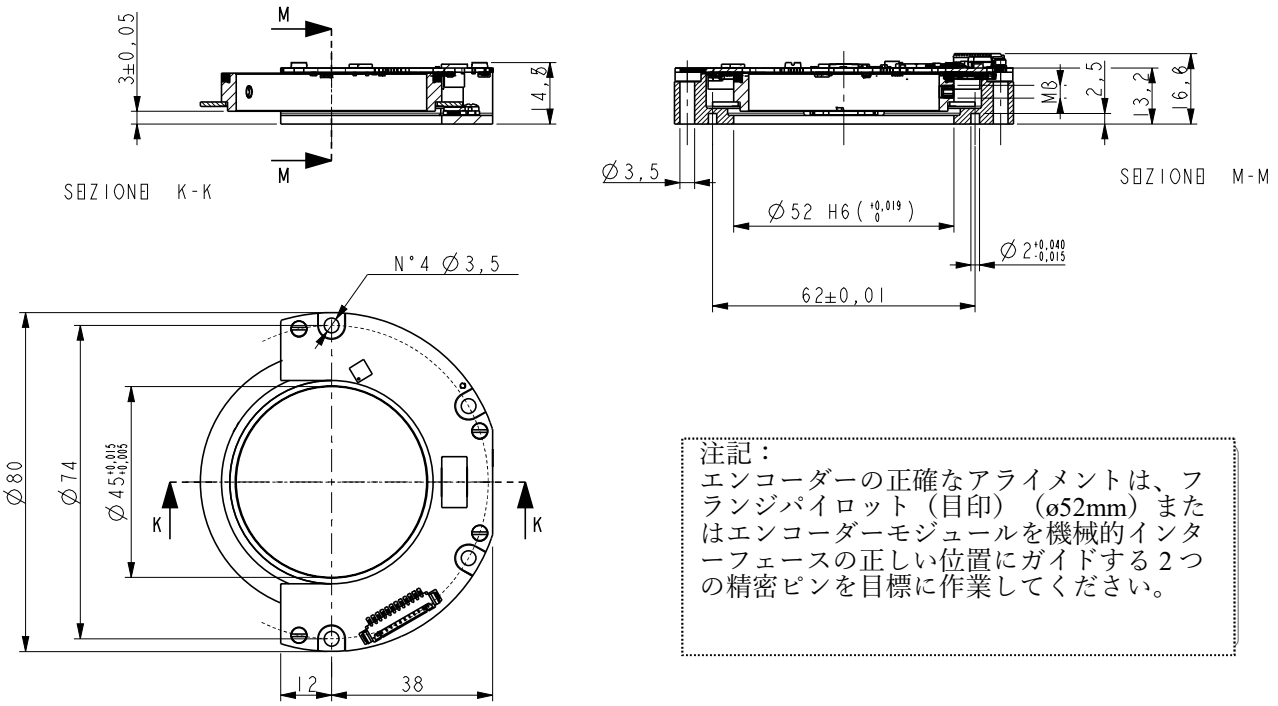

注記：
エンコーダーの正確なアライメントは、フランジパイロット（目印）（ø52mm）またはエンコーダーモジュールを機械的インターフェースの正しい位置にガイドする２つの精密ピンを目標に作業してください。

GENERAL SPECIFICATIONS	
分解能	アブソリュート: 17 ～23 bit (単回転) 65536 rev. 最高(多回転)(*) インクレメンタルトラック付: 1024 PPR AB /AB
精度	代表値±0,01°
インターフェース	アブソリュート: BiSS-C/SSI, RS485 インクレメンタル: 1Vpp サイン/コサイン AB /AB
中空シャフト径	Ø 45 mm (ご要望にて小径も可)

(*) バッテリにて多回転時のデータ保存可

詳細はお問い合わせください。

ACCESSORIES	
EC-DF19-LK-TF12:	調整用ケーブル
PF5017:	ディスクハブ（調整用）
PF5019:	ディスクスペーサー (取り付け工具)

テクノロジーリンク株式会社
TECHNOLOGYLINK,LTD.
〒171-0022 東京都豊島区南池袋 3-18-35
OK ビル 2 階
Tel: 03-5924-6750　Fax:03-5924-6751
E-mail: sales@technology-l.com
URL: http://www.technology-link.jp